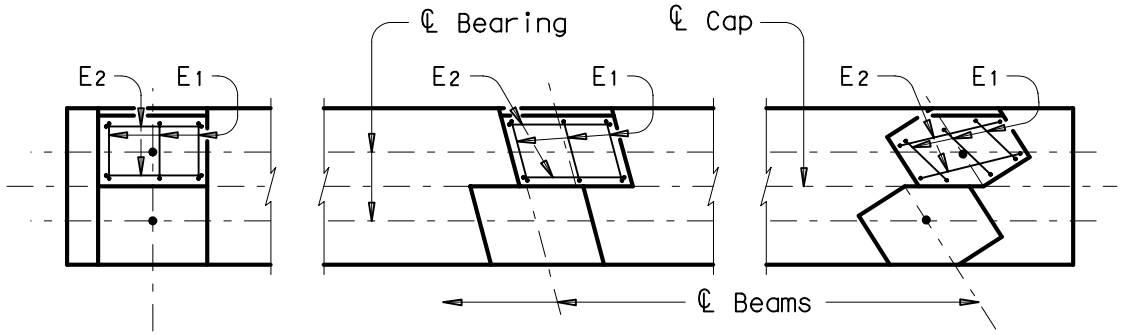

Fig. 4-30